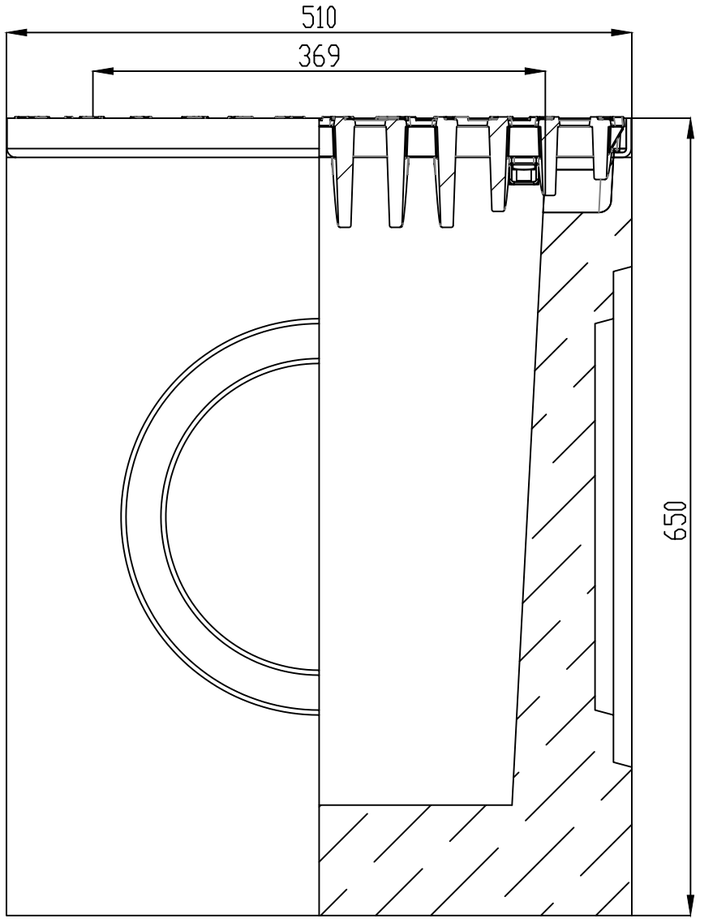

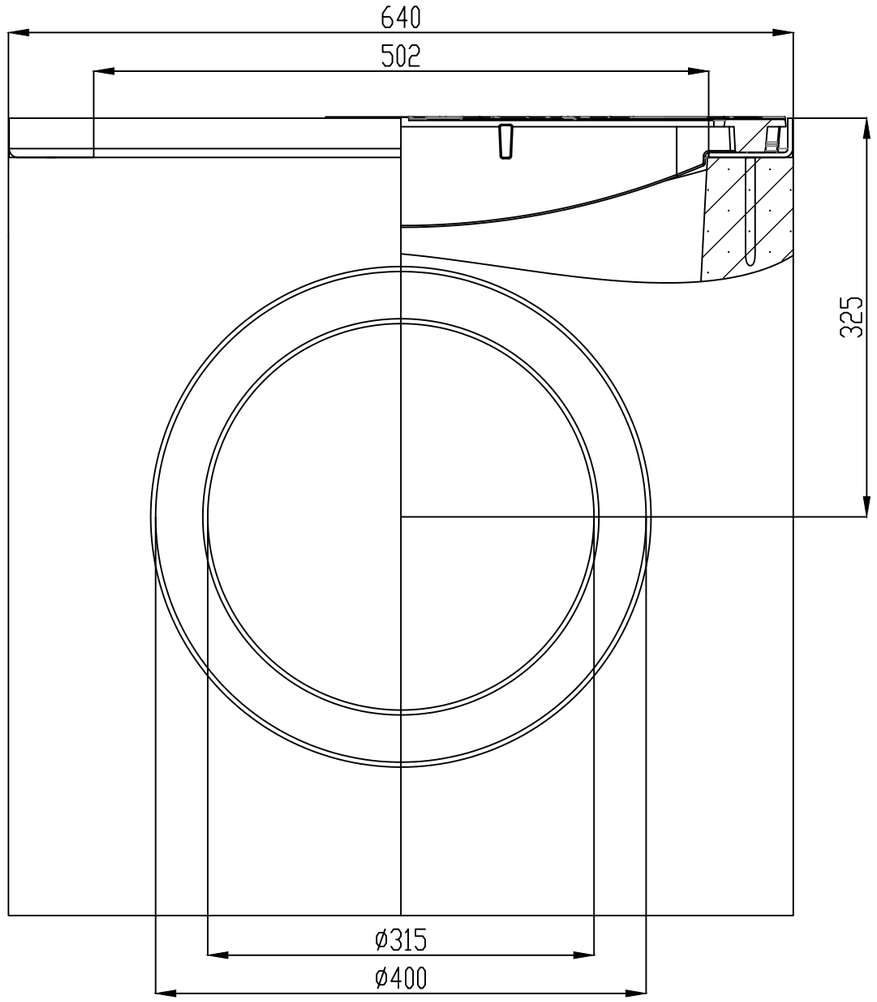

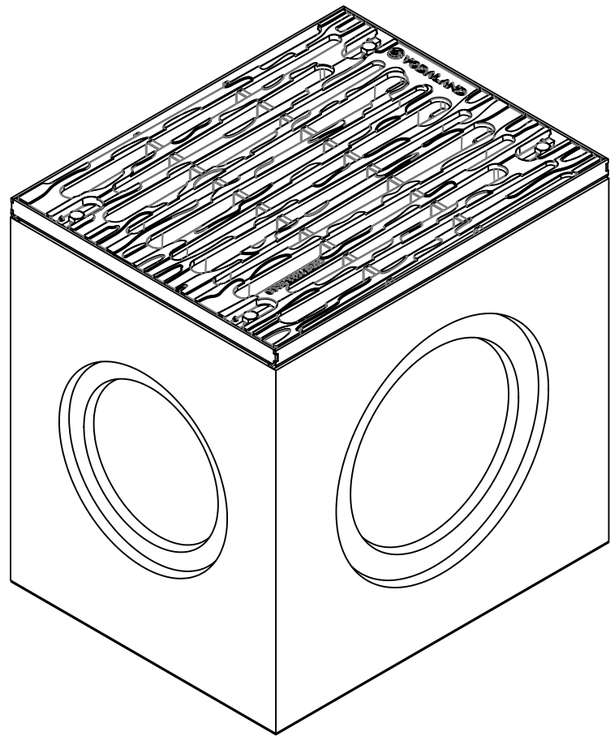

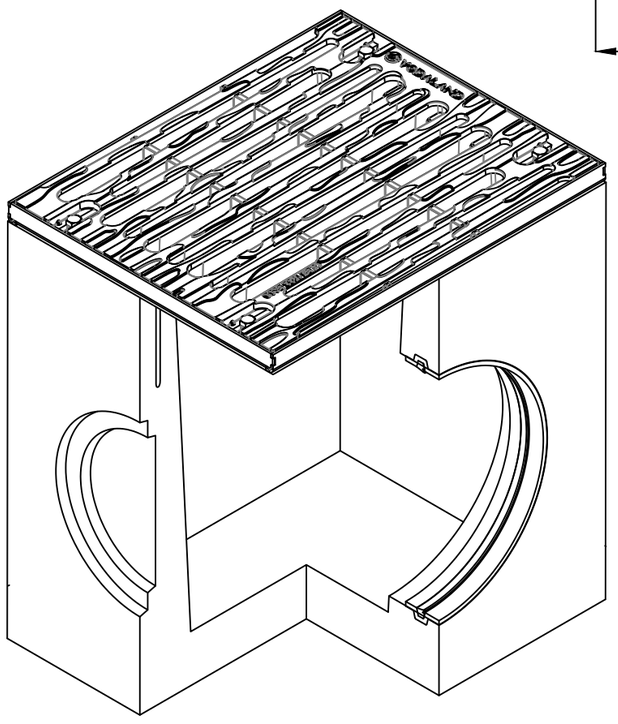

Mod	Coala	№.docum.	Semn	Semn	
A elaborat:		Andronovici V.			
A verificat:		Grigorov A.			
A verificat:					

Art.:04970

Gura de scurgere (camin pluvial) BetoMax MEGA DN500 din fibrobeton, dotat cu gratar din fontă ductilă E600, încărcarea pînă la 60 tone. VODALAND.

"VAMORA GRUP" SRL
www.vodaland.md
CHISINAU

Faza	Masa	Scara
	285,0	1 : 5
Coala		Coli

Gura de scurgere (cămin carosabil) din fibrobeton cu gratarul din fontă ductilă

VODALAND

FormatA3