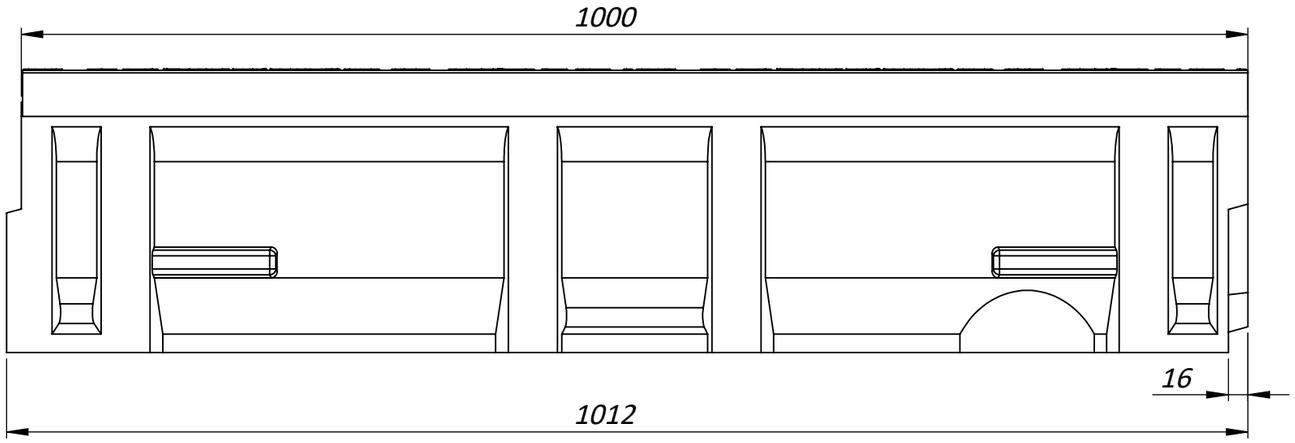

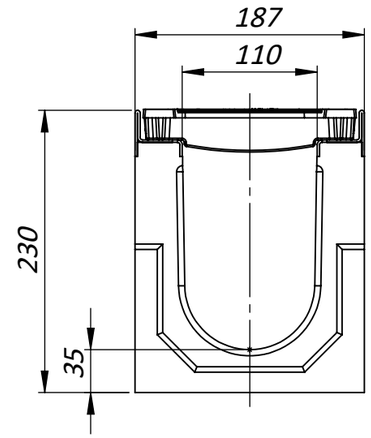

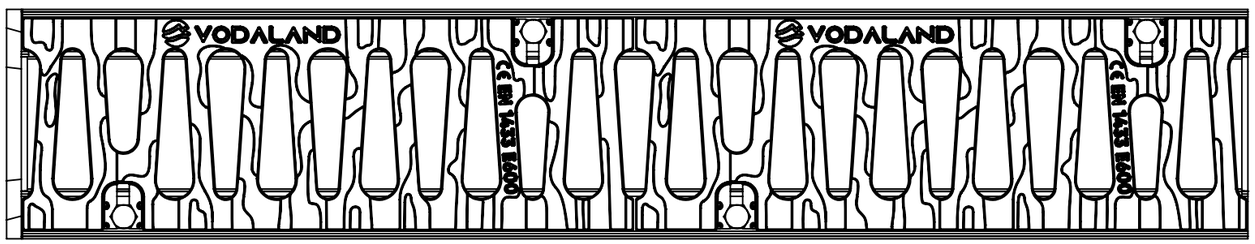

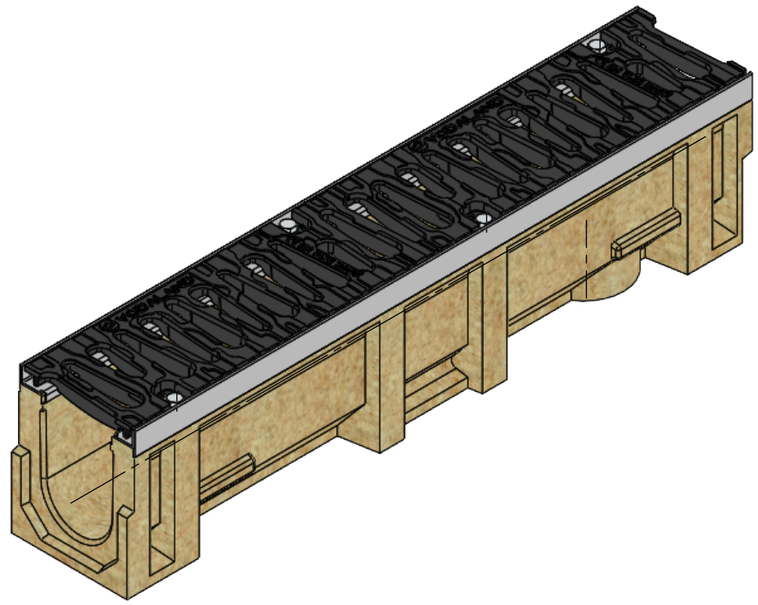

1. *Сумарна площа водозабірних щілин 554 см. кв*
2. *Допустиме відхилення фактичної маси від номінальної може становити до 8%*

РОЗМІРИ ВКАЗАНО В МІЛІМЕТРАХ ДОПУСКИ: ISO 2768 - C ЛІНІЙНІ: КУТОВІ:	ПОКРИТТЯ:			ГОСТРІ КРОМКИ ТА КРАЇ ПРИТУПИТИ	НЕ МАСШТАБУВАТИ КРЕСЛЕННЯ	ВЕРСІЯ
	ПРІЗВИЩЕ	ПІДПИС	ДАТА		НАЙМЕНУВАННЯ: Лоток водовідвідний полімербетонний Mega DN110 H230 з решіткою чавунною щілинною E600	
ВИКОН.			22.03.2024			
ПЕРЕВ.						
Т.КОНТ.						
Н.КОНТ.				МАТЕРІАЛ: Полімербетон, Чавун	АРТИКУЛ: 07100/230	А3
ЗАТВЕР.						
				МАСА: 45.0 кг	МАСШТАБ:1:5	ЛИСТ 1 з 1