33352513-5

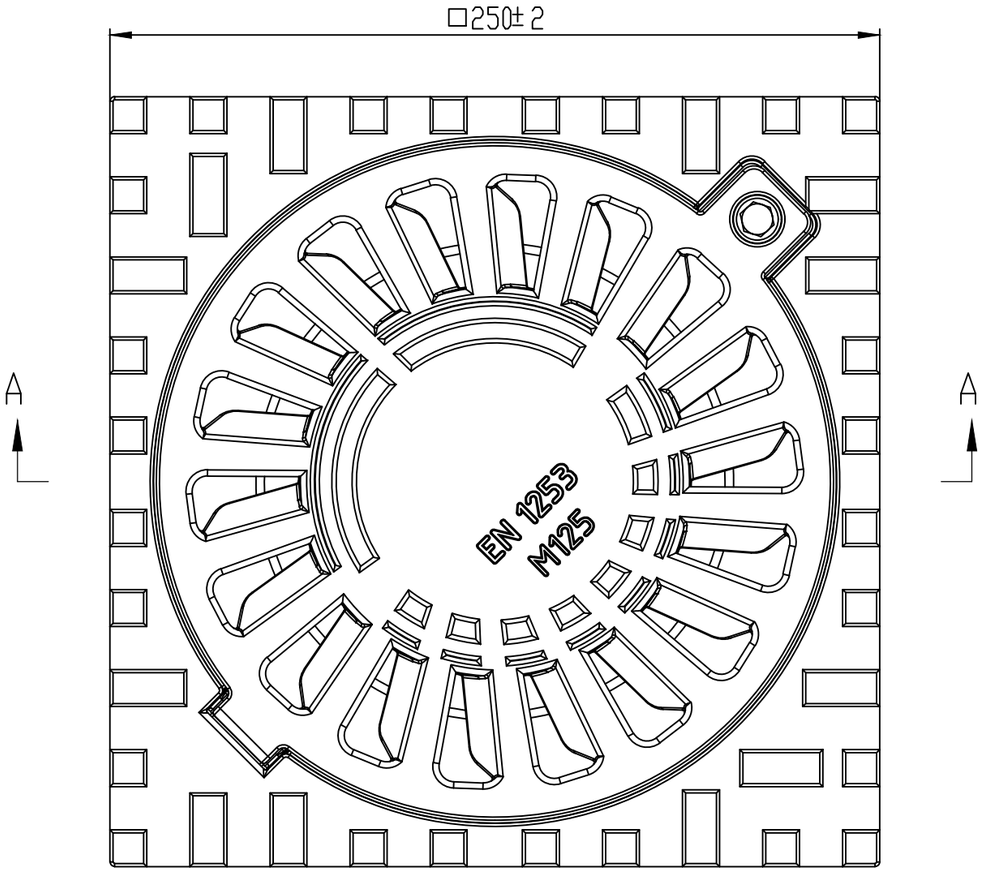

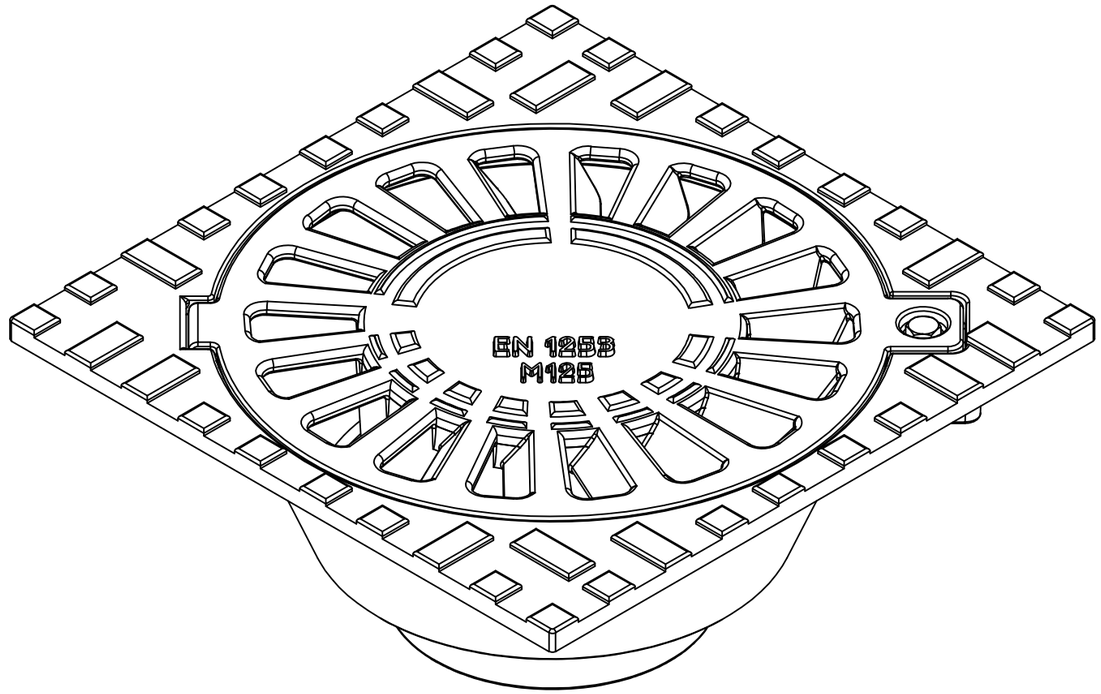

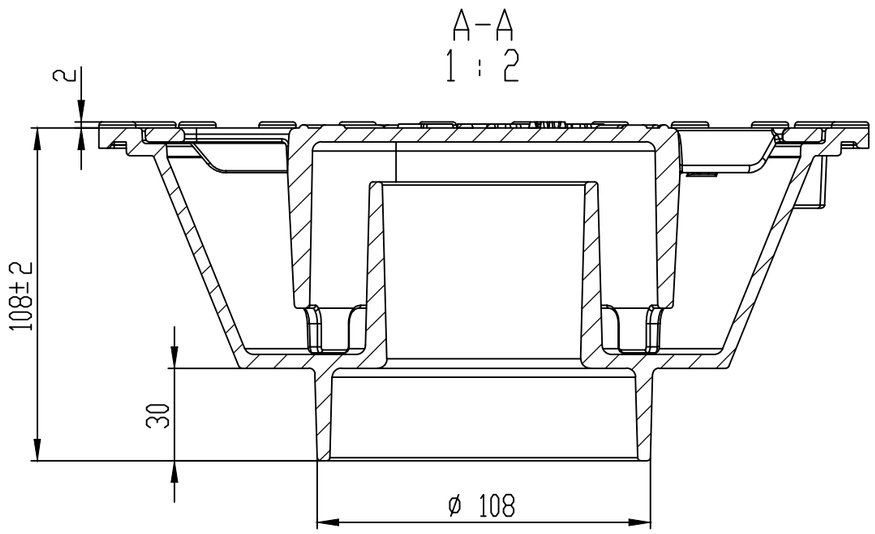

1. Conform GOST 26645-85 pentru turnarea de la 10 la 40 kg din clasa 9 de precizie, abaterea de la masa poate fi de pâna la 8%
2. Greutatea capacului este in functie de inaltime

					Sifon fonta URBAN	Art.	33352513-5	
Rev	Pagina	Doc. No.	Semn.	Data	Sifon FONTA URBAN M125 250X250 iesire verticala Dn110	Let.	Gr. [kg]	Scara
Desenat		Prokopenko		28.08.2018			6,1	1:5
Verificat						Pagina 1	Pagini 1	
Tech. Ctrl								
Reg. Doc. Ctrl					GGG50	VODALAND		
Aprobat								

Size A3

Utilizare primara

Referinta Nr.

Sem. si data

Copy. inv. No

Rep. Inv. No

Semn. si data

Drig. Inv. No