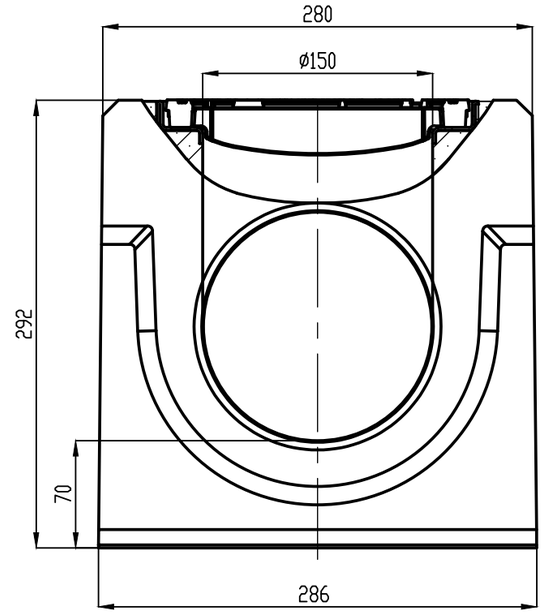

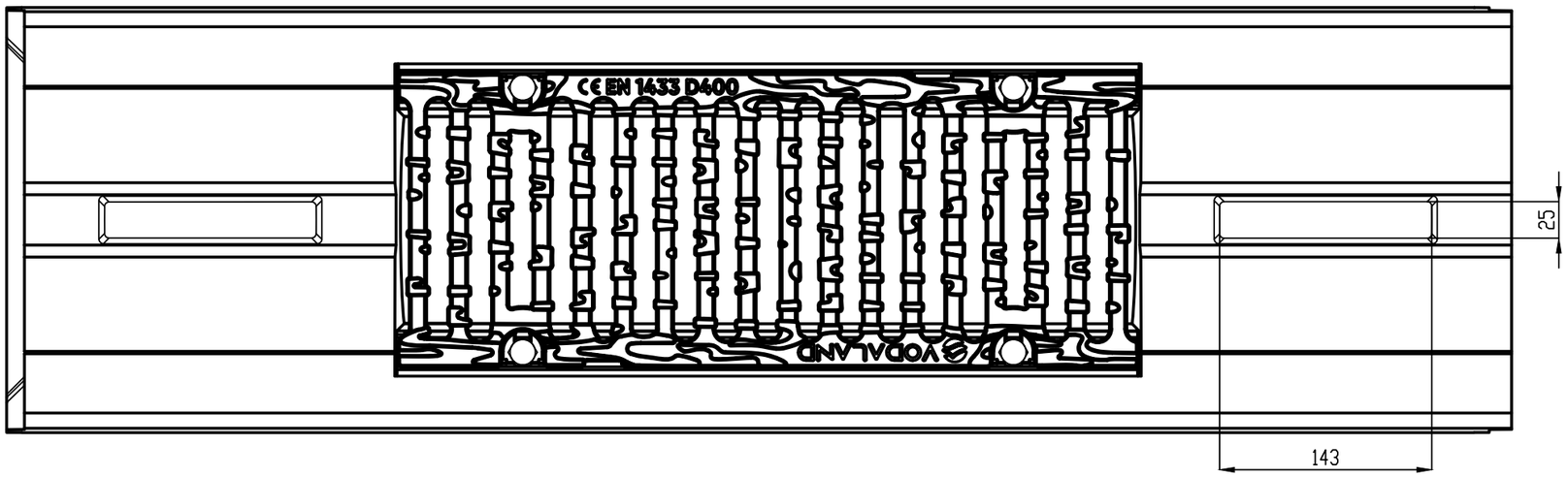

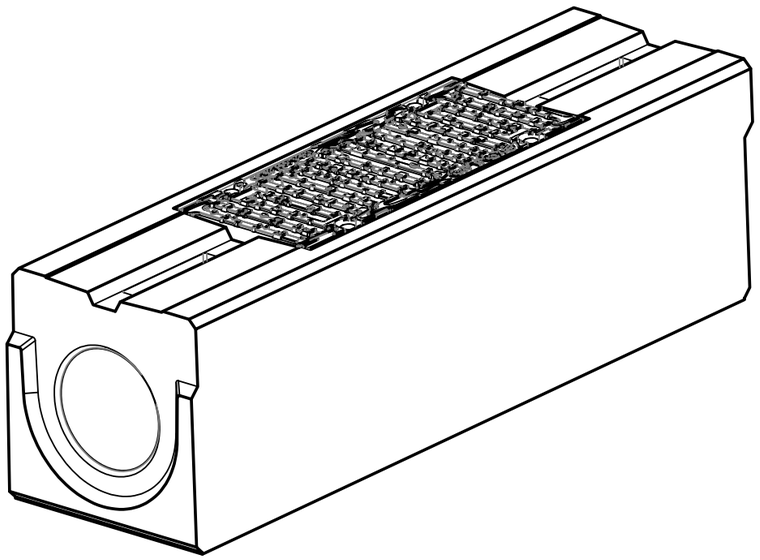

					Rigola carosabilă din fibrobeton Mono DN150 H290, tip monobloc, dotata cu gratar fonta D400 de revizie, clasa de sarcini D400, pentru zone cu încărcarea pînă la 40 tone.	Art.	429047-290
Mod.	**Coala**	**Nr. docum.**	**Semn.**	**Data**	*"VAMORA GRUP" SRL* *Or. Chişinău; Str. Uzinelor 169* *Tel./Fax: +37322780007;* *www.standartpark.md*	Lit.	Masa / Scara
						S	137,6 / 1:4
Elaborat:		Andronovici V				Coala	Coli
Verificat:		Grigorov A.			*Rigola din fibrobeton cu gratar din fontă ductilă*	standartpark	
Verificat:							

Format A3