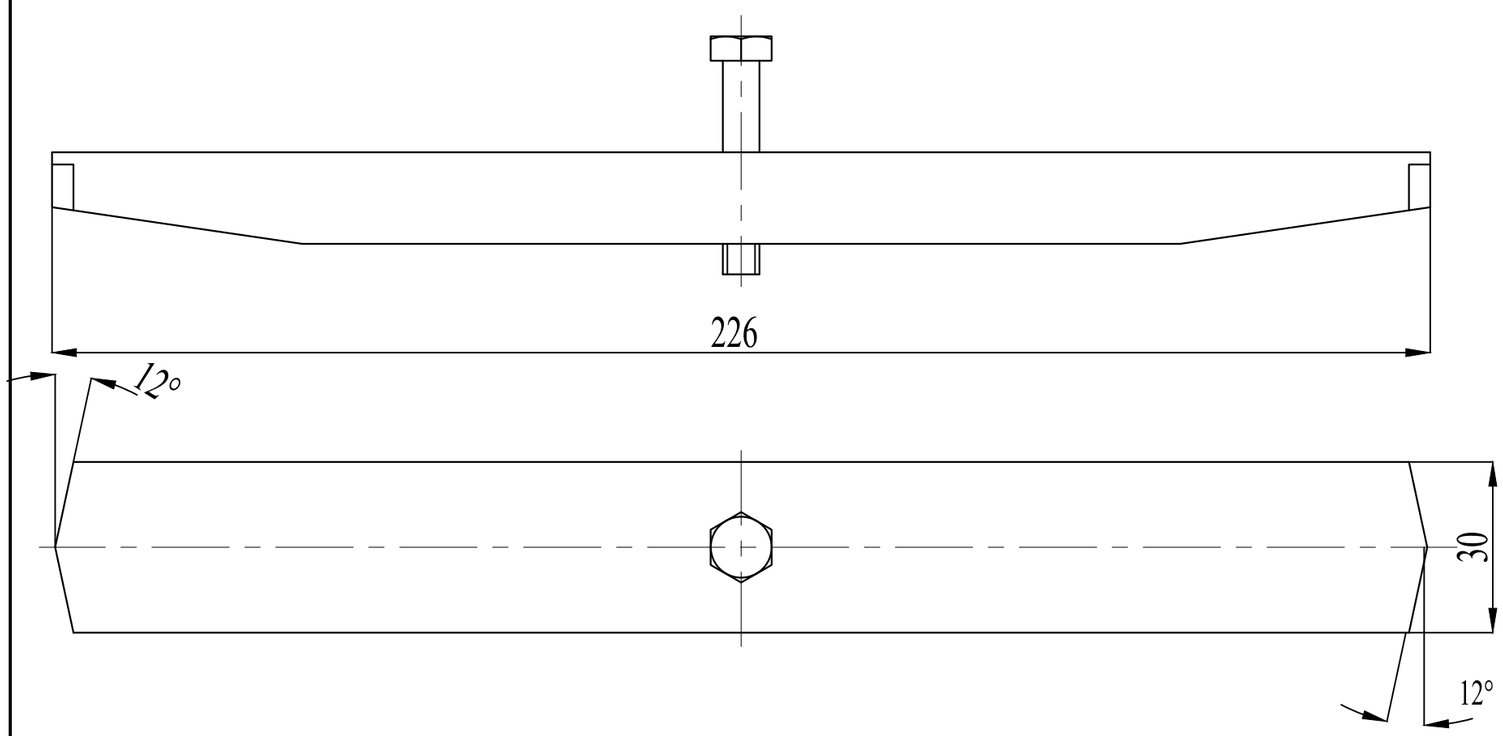

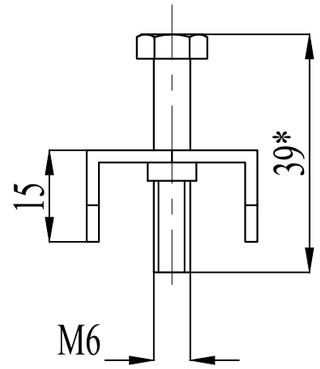

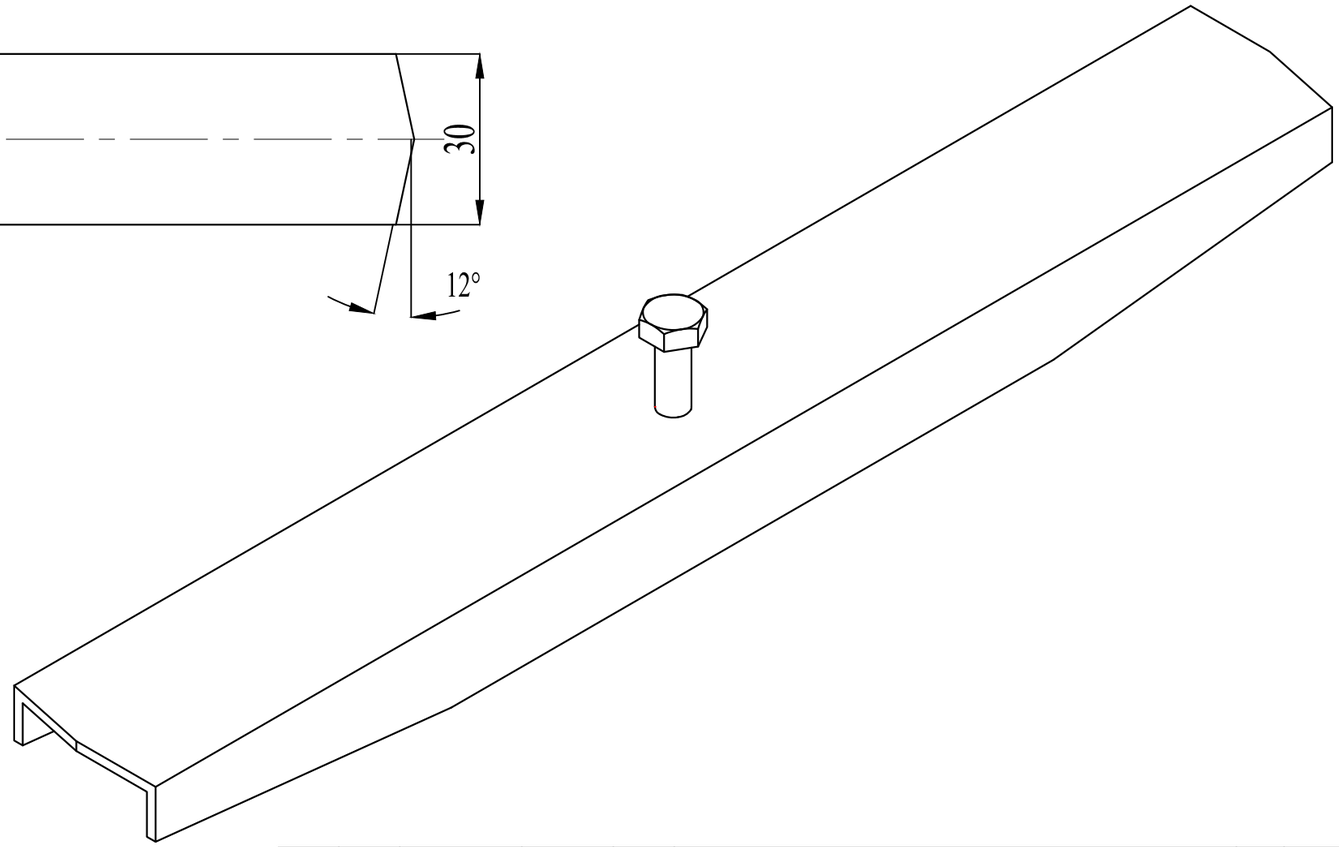

					Sistem de fixare pentru rigolele și gratarele POLYMAX BASIC DN200	Art.	6105	
Mod.	**Coala**	**Nr. docum.**	**Semn.**	**Data**	*"VAMORA GRUP" SRL* *Or. Chişinău; Str. Uzinelor 169* *Tel./Fax: +37322780007;* *www.standartpark.md*	Lit.	Masa	Scara
						S		1:1
Elaborat:		Andronovici V				Coala	Coli	
Verificat:		Grigorov A.						
Verificat:					*Oțel zincat*	standartpark		

Format A3