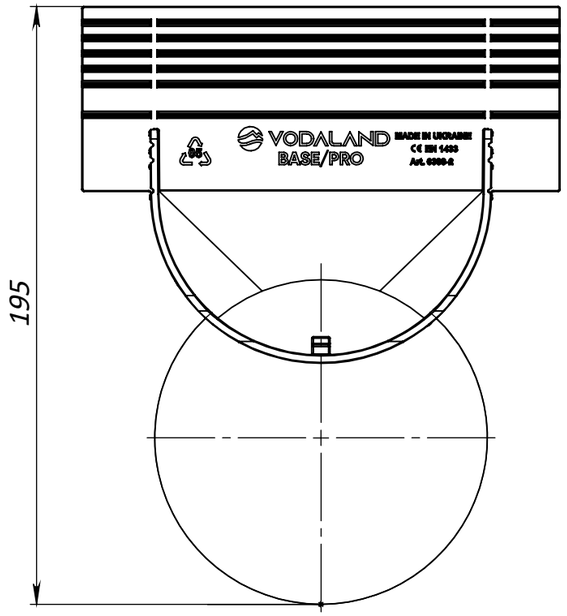

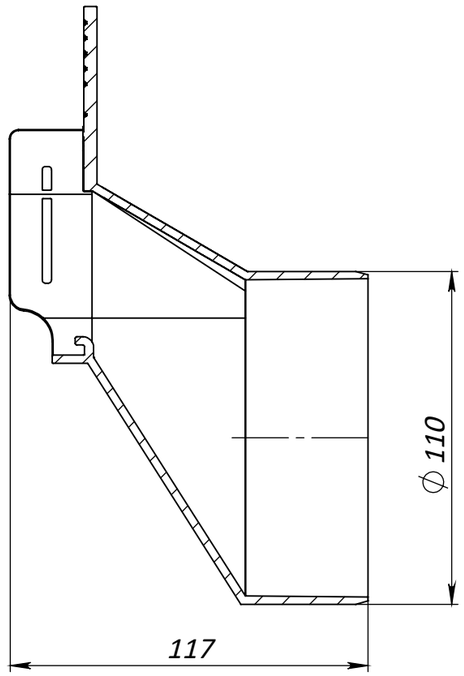

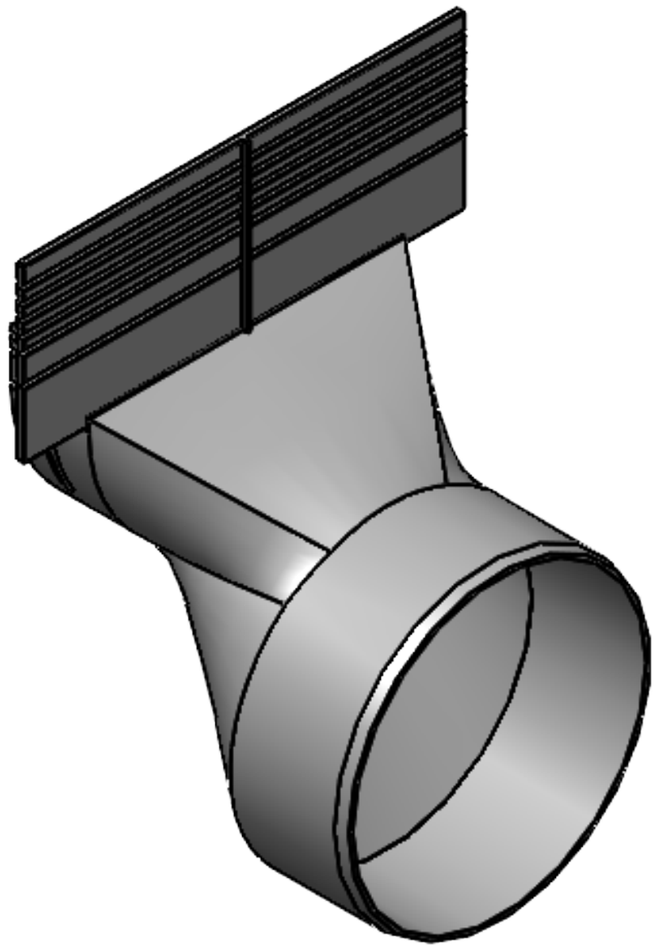

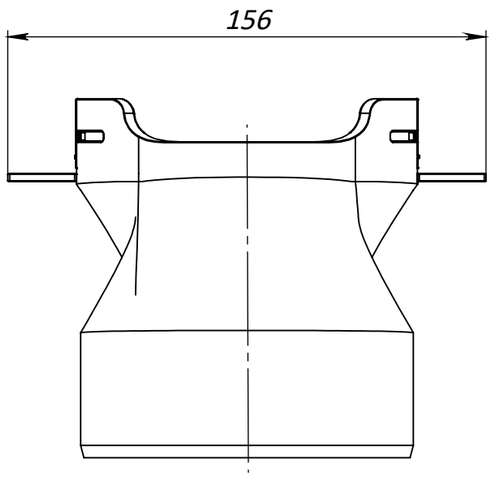

Mod.	Coala	Nr. docum.	Semn.	Data
Elaborat:		Andronovici V.		
Verificat:		Grigorov A.		
Verificat:				

Piesă capăt PP cu iesire la conducta D110mm, pentru rigole PolyMax BASIC DN100 H120

Art. 6308-T2

"VAMORA GRUP" SRL
Or. Chişinău; Str. Uzinelor 169
Tel./Fax: +37322780007;
www.standartpark.md

Lit.	Masa	Scara
S	0,108	1:2

Coala | Coli

Piesa capat din polipropilenă

standartpark

FormatA3