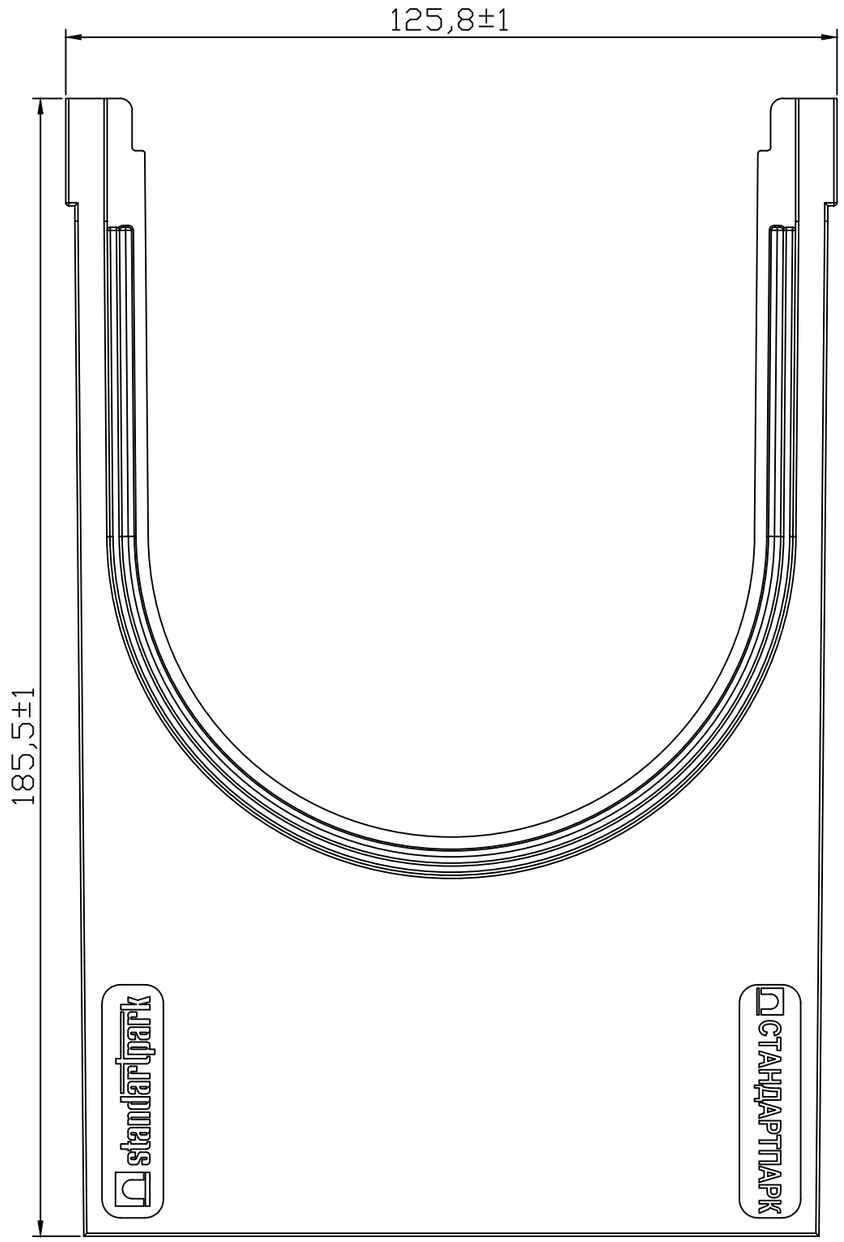

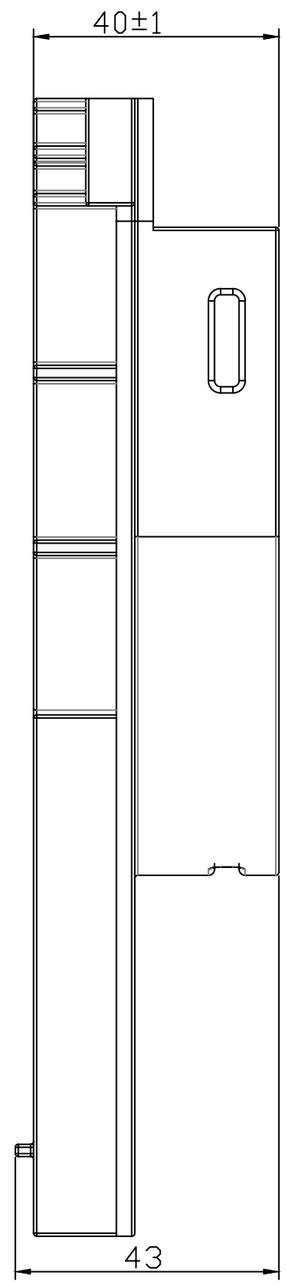

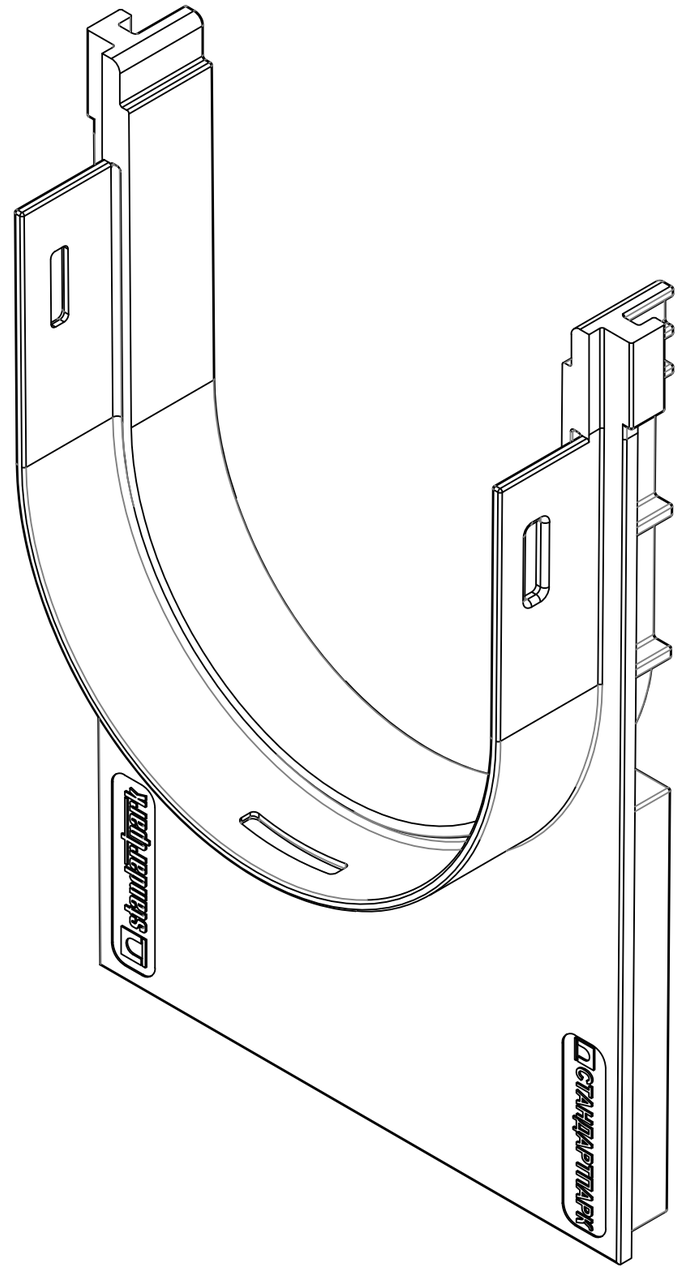

Mod	Coala	№.docum.	Semn	Semn	
A elaborat:		Andronovici V.			
A verificat:		Grigorov A.			
A verificat:					

Art.:6800/0-8 M

Piesă trecere din polipropilenă, dintre rigola PolyMax BASIC DN100 H155 și căminul colector DN100, Standartpark.

"VAMORA GRUP" SRL
www.standartpark.md
CHISINAU

Faza	Masa	Scara
	0,079	1 : 2
Coala		Coli

Piesa trecere din polipropilenă

standartpark