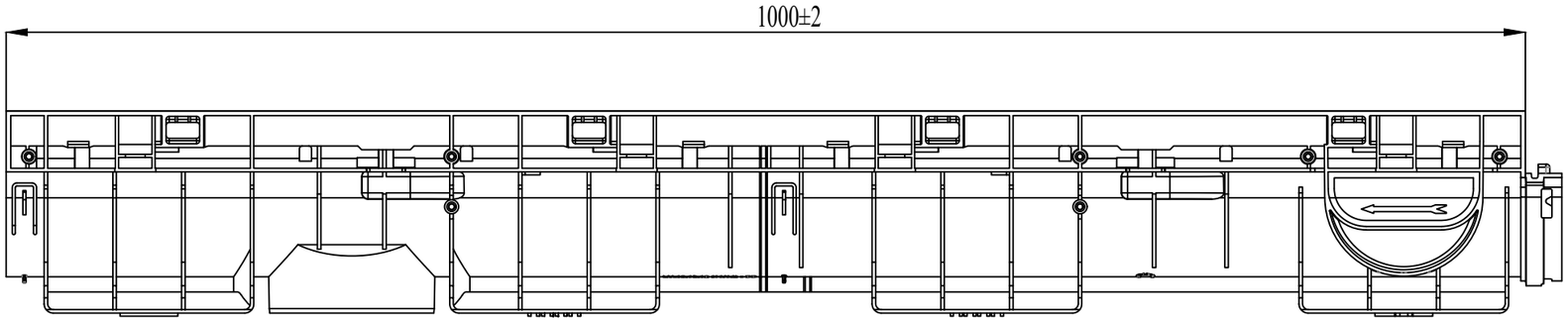

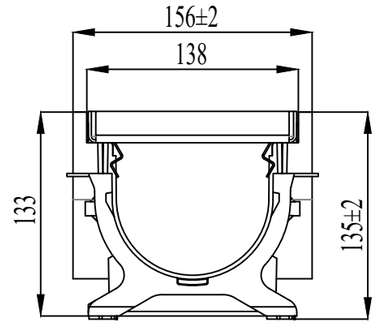

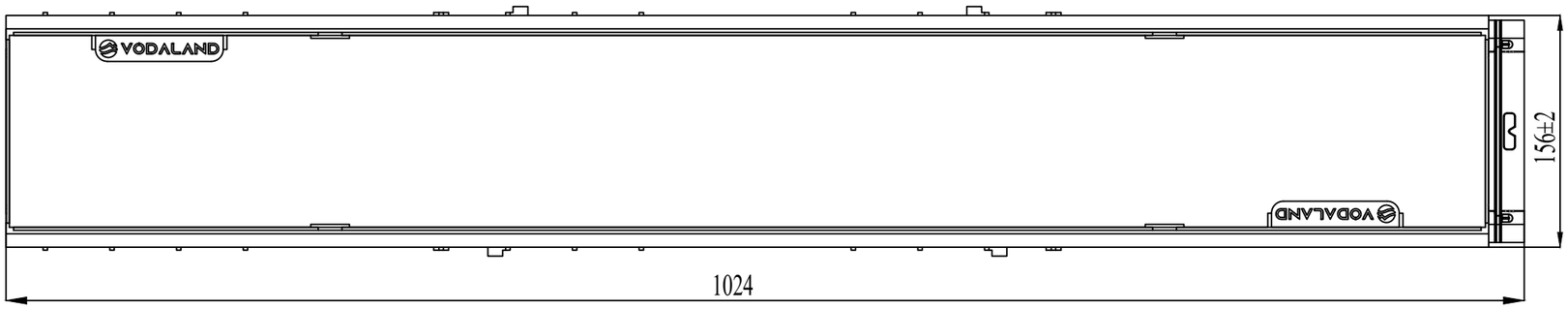

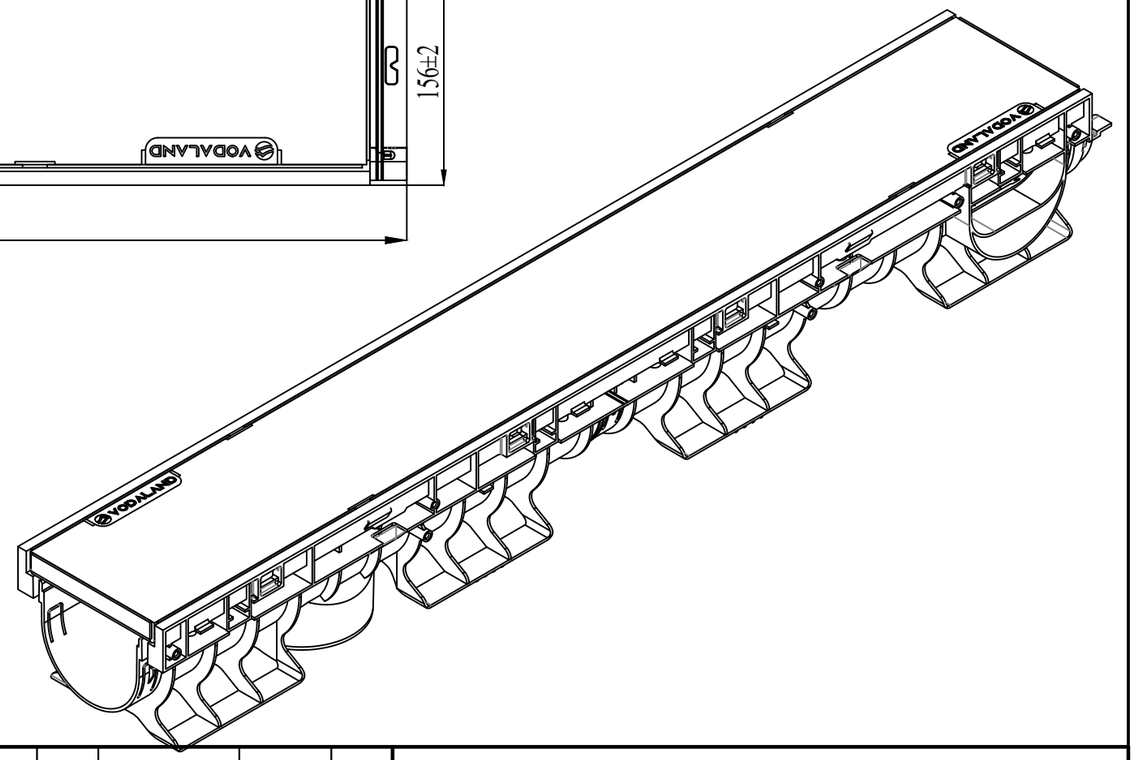

					Art.:KIT 1000 *Complect rigola pluvială Base DN100 H135 cu gratar din polimerbeton (gri) cu cadru din INOX, clasa A15, pentru zone pietonale.*		
Mod	Coala	№.docum.	Semn	Semn	*"VAMORA GRUP" SRL* *www.vodaland.md* *CHISINAU*	Faza	Masa	Scara
							8,1	1 : 4
A elaborat:		Andronovici V.				Coala		Coli
A verificat:		Grigorov A.						
A verificat:					*Rigola din polipropilenă cu gratar din polimerbeton cu cadru din INOX*			