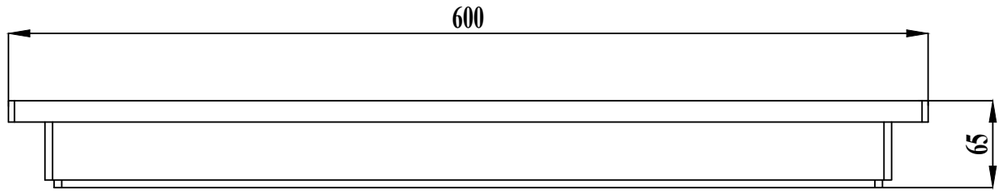

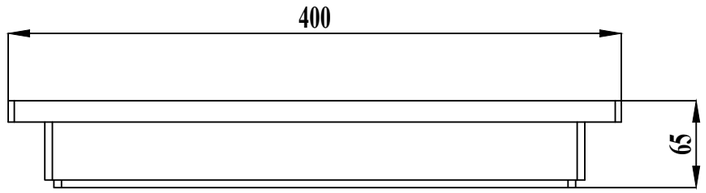

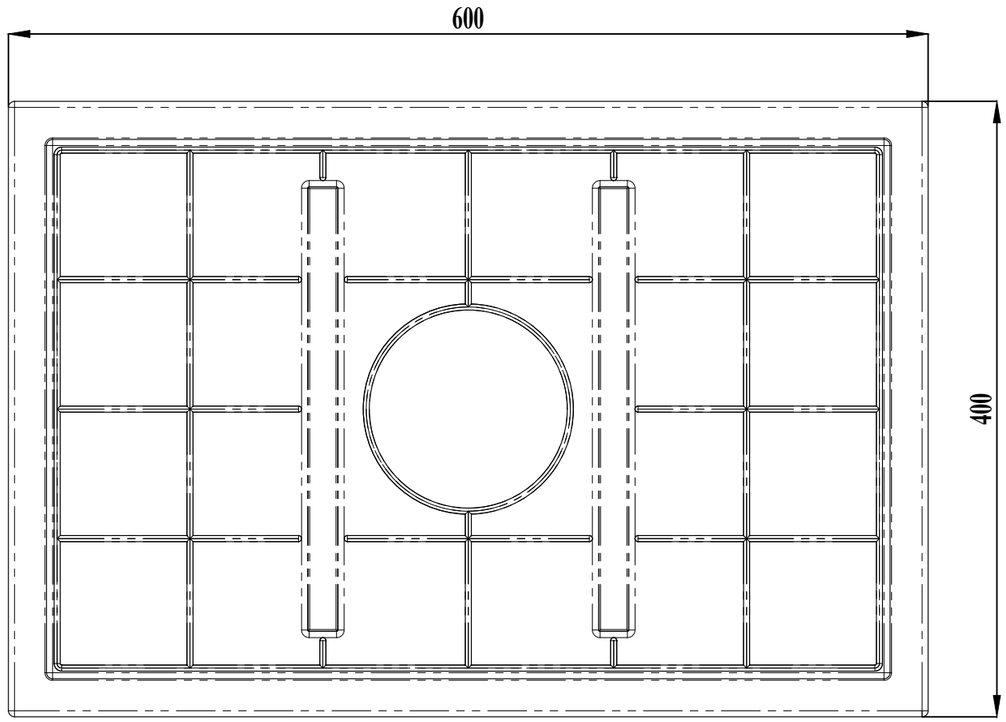

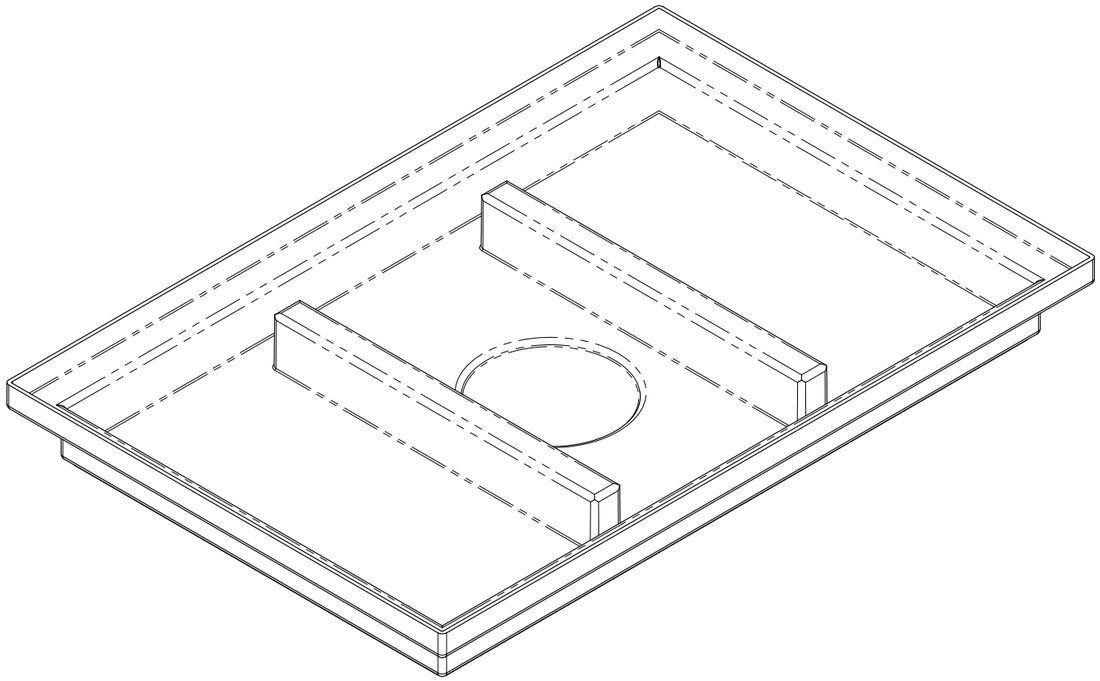

					Cuva Twist 600x400x65, din polipropilenă cu ieşire verticală. D100 pentru ştergător picioare.	Art.	8640	
Mod.	**Coala**	**Nr. docum.**	**Semn.**	**Data**	*"VAMORA GRUP" SRL* *Or. Chişinău; Str. Uzinelor 169* *Tel./Fax: +37322780007;* *www.standartpark.md*	Lit.	Masa	Scara
						S	1,52	1:4
Elaborat:		Andronovici V				Coala	Coli	
Verificat:		Grigorov A.			*Cuva din polipropilenă*	standartpark		
Verificat:								

Format A3