Сепаратор жиру зі шламокамерою GMBH- 15
(M 1:30)

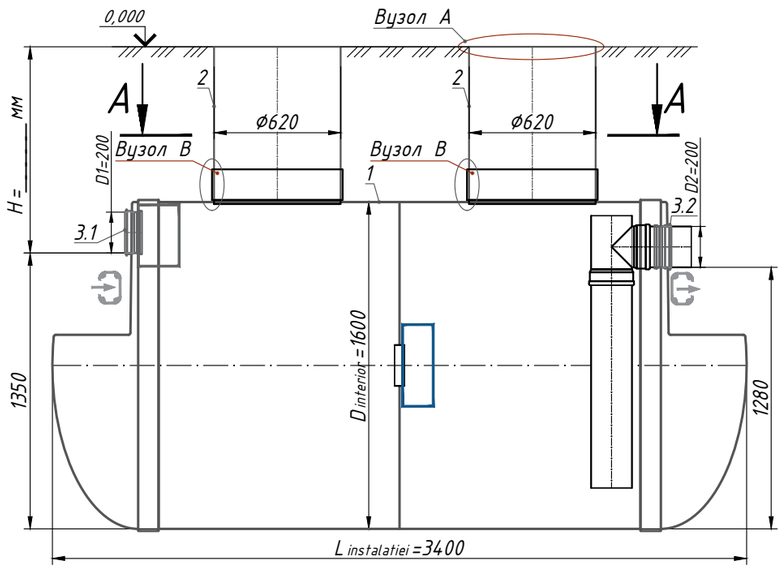

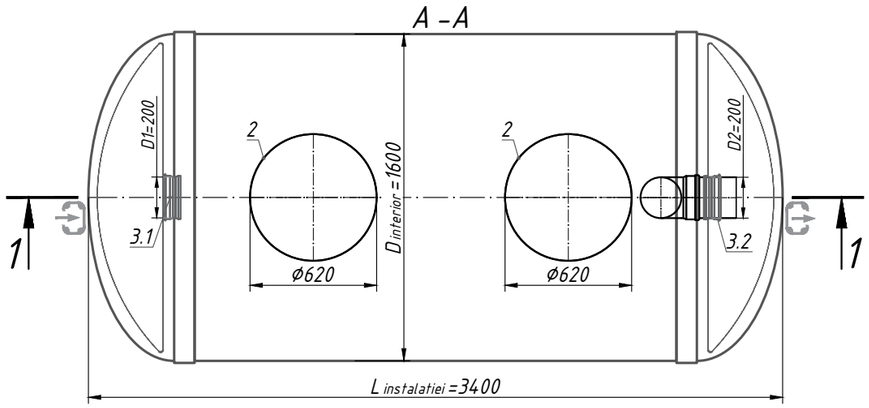

A -Оформлення горловини *

B -Кріплення горловини з корпусом ***

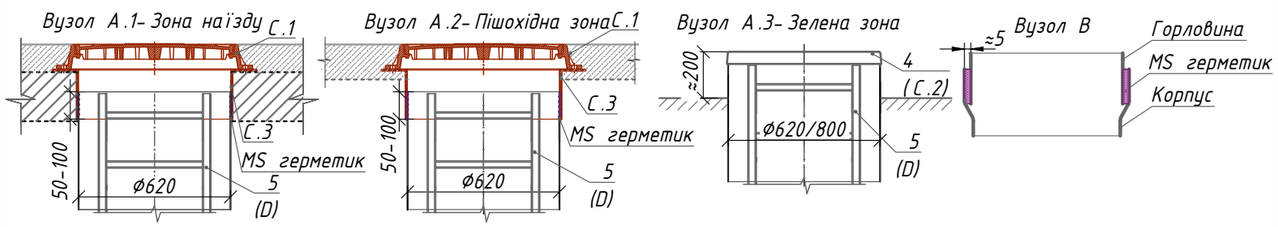

Примітка :

*H -глибина залягання підвідного патрубку , мм (в стандартній комплектації H до 2000 мм). H приймати кратною 50 мм.
При оформленні горловини A.1 - загальна висота виробу менша на 200 мм; при оформленні горловини A.2 - загальна висота виробу більша на 100 мм

**Виріб відвантажується згідно Стандартної комплектації (Табл.1), якщо інше не вказано в Додатковій комплектації (Табл.2).
Повна комплектація виробу погоджується з менеджером.

***Виробник залишає за собою право вносити конструктивні і схемні зміни , які не погіршують характеристики виробу в цілому.
Допустиме відхилення під час виготовлення виробів складає до 1-3%.

Додаткова інформація : _____

_____.

Специфікація матеріалів та обладнання Стандартна комплектація ** (Табл.1)

Поз.	Позначення	Найменування	К-сть	Маса од. кг	Примітка
1	Vodaland	Сепаратор жиру зі шламокамерою Vodaland GMegaBaseH- 15 , продуктив. 15 л / с , склопласт., D= 1600 L= 3400	1		компл.
2		Технологічна надставка Ф 800x620	1		компл.
3.1	D1- Вхідний патрубок	Ущільнювач для ПВХ SN4 Ф 200	1		компл.
3.2	D2- Вихідний патрубок	Ущільнювач для ПВХ SN4 Ф 200	1		компл.
		Об `єм накопичення осаду	1500		л
		Об `єм накопичення жиру	1725		л

**Виріб відвантажується згідно Стандартної комплектації (Табл.1), якщо інше не вказано в Додатковій комплектації (Табл.2)

Додаткова комплектація (Табл.2)

Поз.	Позначення	Найменування			Примітка
A , B	D1- Вхідний патрубок / D2- Вихідний патрубок :				
	A .Матеріал :	ПВХ	☐	☐	
		ПЕ 100	☐	☐	
		Корсис	☐	☐	
	B .Діаметр D патрубків :	Ф160	☐	☐	
		Ф250	☐	☐	
		Інше :	☐	☐	
C	Оформлення горловини (див. A.1, A.2)				
	C.1 Люк :	Садовий пластиковий	☐		
		Клас A 15	☐		
		КласC 250	☐		
		Клас D400	☐		
	C.2 Плаваючий фланець горловини	Ф620, h=200 мм	☐		
	C.3 Склопластикова кришка	Ф620	☐		
		Інше :	☐		
D	D. Драбина універсальна	Алюміній	☐		
		н / ж	☐		
E	E. Датчик рівня	Жиру	☐		
		Осаду	☐		

Зміна	К-сть	Арк.	№ док.	Підпис	Дата

Стадія	Аркуш	Аркушів

Сепаратор жиру зі шламокамерою
GMBH- 15 (GMBH- 15)

vodaLAND