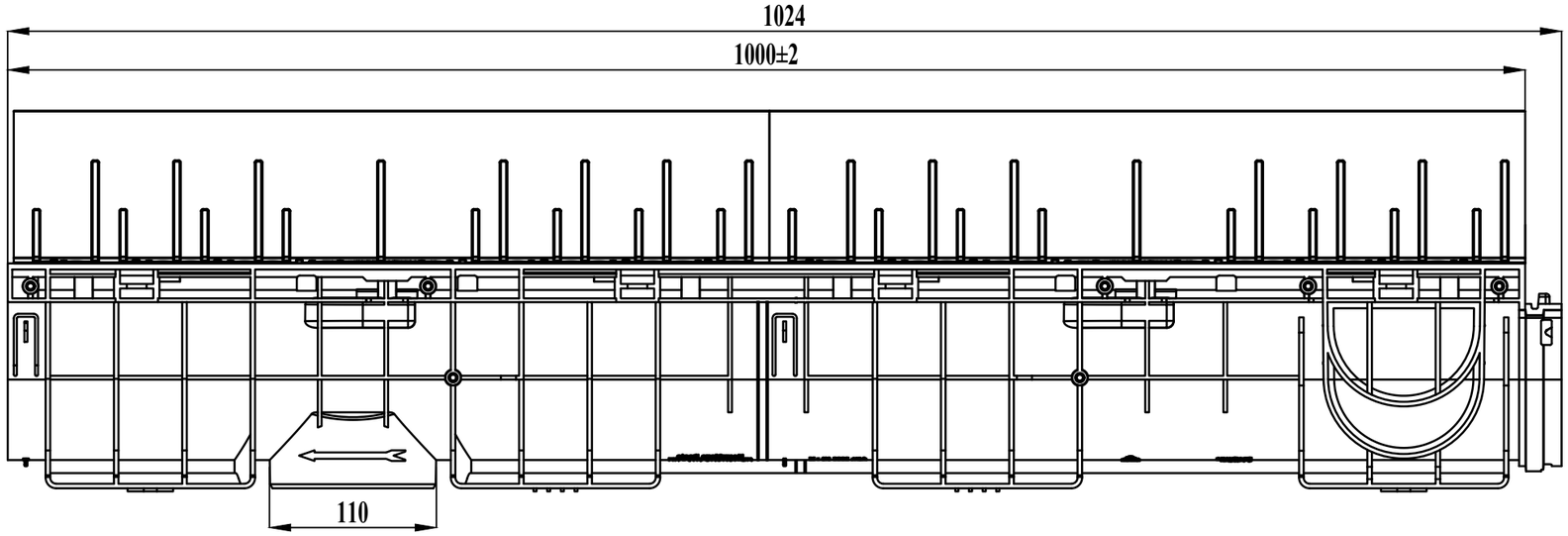

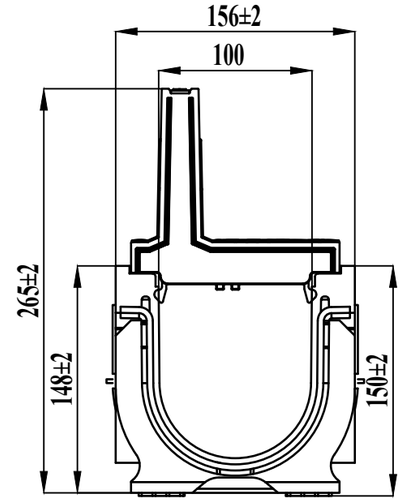

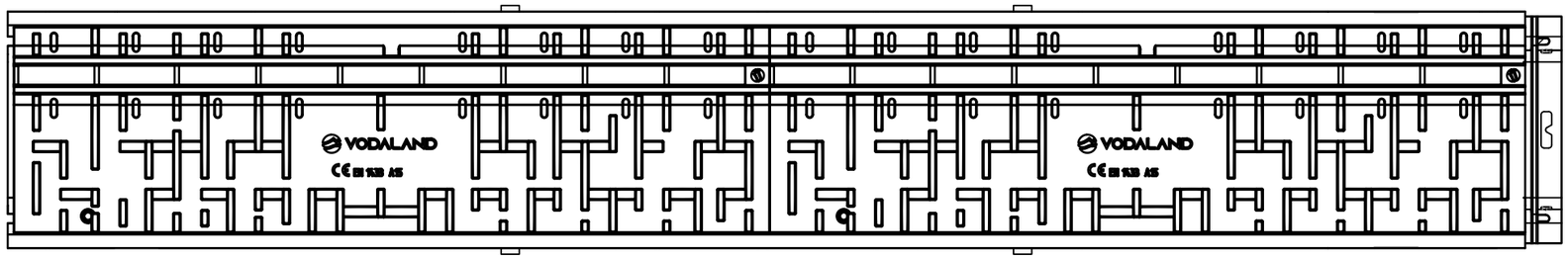

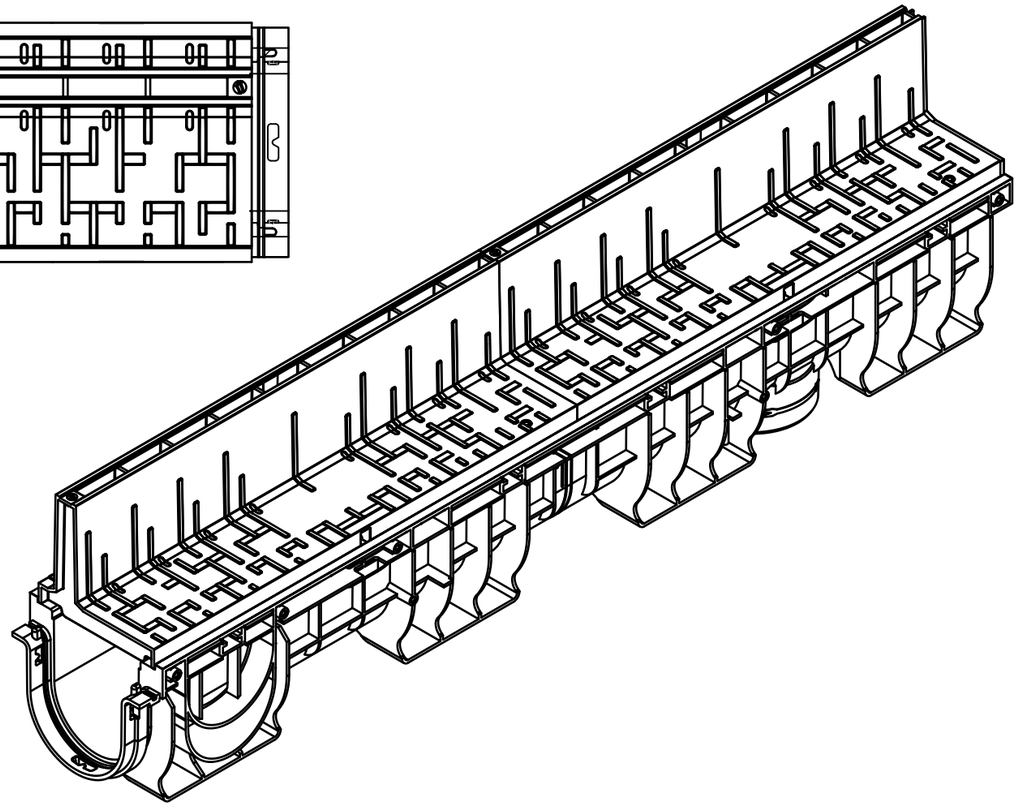

Mod	Coala	№.docum.	Semn	Semn	
A elaborat:		Andronovici V.			
A verificat:		Grigorov A.			
A verificat:					

Art.:KITH265-2087-L-100

Complect rigola pluvială PolyMax BASE DN100 H155 dinpolipropilenă cu gratar în fantă longitudinală H100 din polipropilenă clasa A15, pentru zone pietonale

"VAMORA GRUP" SRL
www.vodaland.md
CHISINAU

Faza	Masa	Scara
	3,55	1 : 4
Coala		Coli

Rigola cu gratar din poilipropilenă

vodaLAND