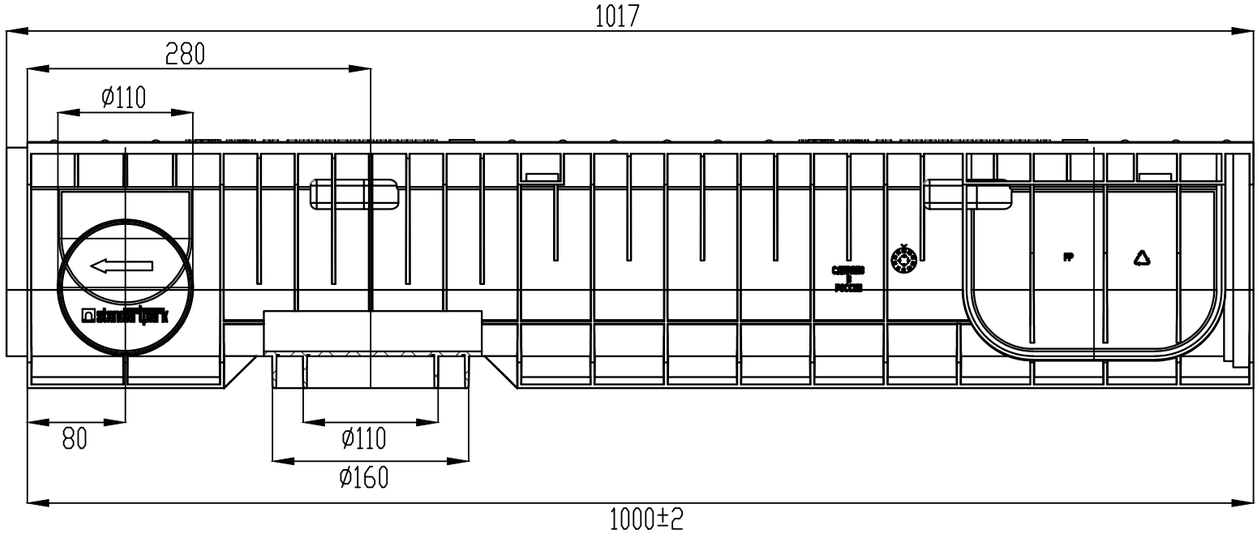

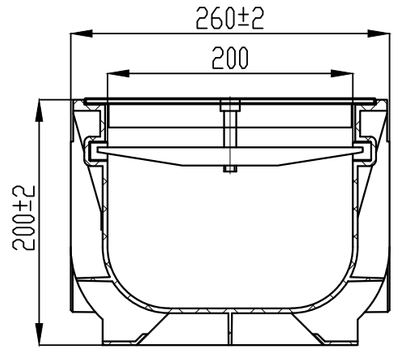

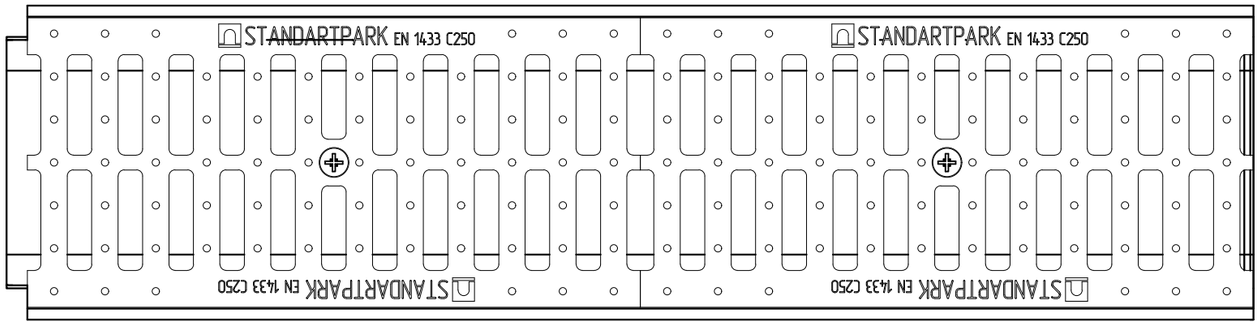

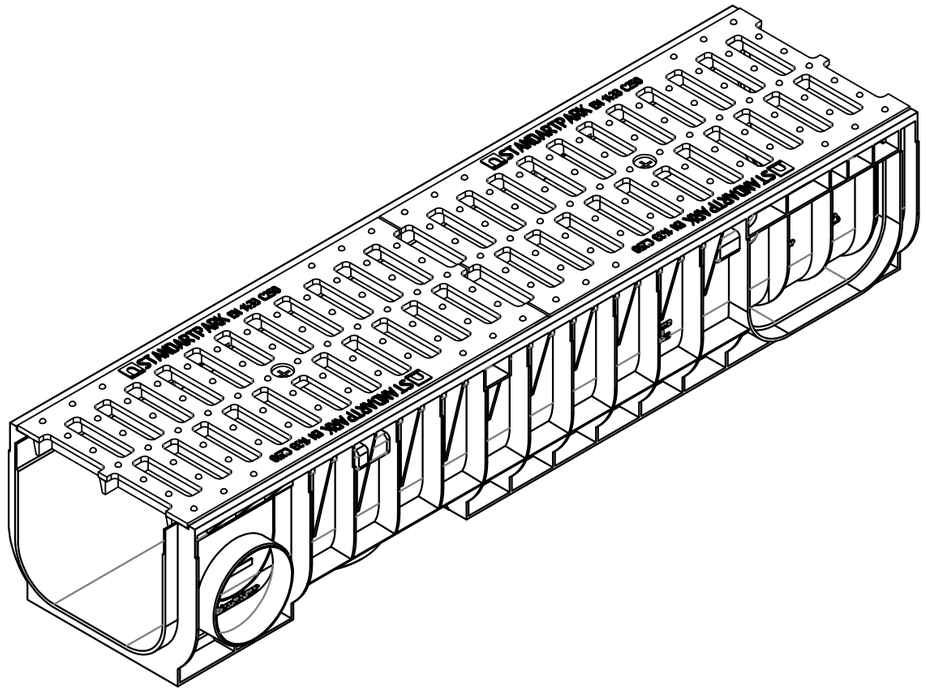

					Rigola PolyMax BASIC DN200 H200 din polipropilenă cu gratare din fontă ductilă, clasa C250	Art.	KIT 012	
Mod.	**Coala**	**Nr. docum.**	**Semn.**	**Data**	*"VAMORA GRUP" SRL* *Or. Chişinău; Str. Uzinelor 169* *Tel./Fax: +37322780007;* *www.standartpark.md*	Lit.	Masa	Scara
						S	14,26	1:5
Elaborat:		Andronovici V				Coala	Coli	
Verificat:		Grigorov A.			*Rigola din polipropilenă cu gratare din fontă ductilă*	standartpark		
Verificat:								

Format A3