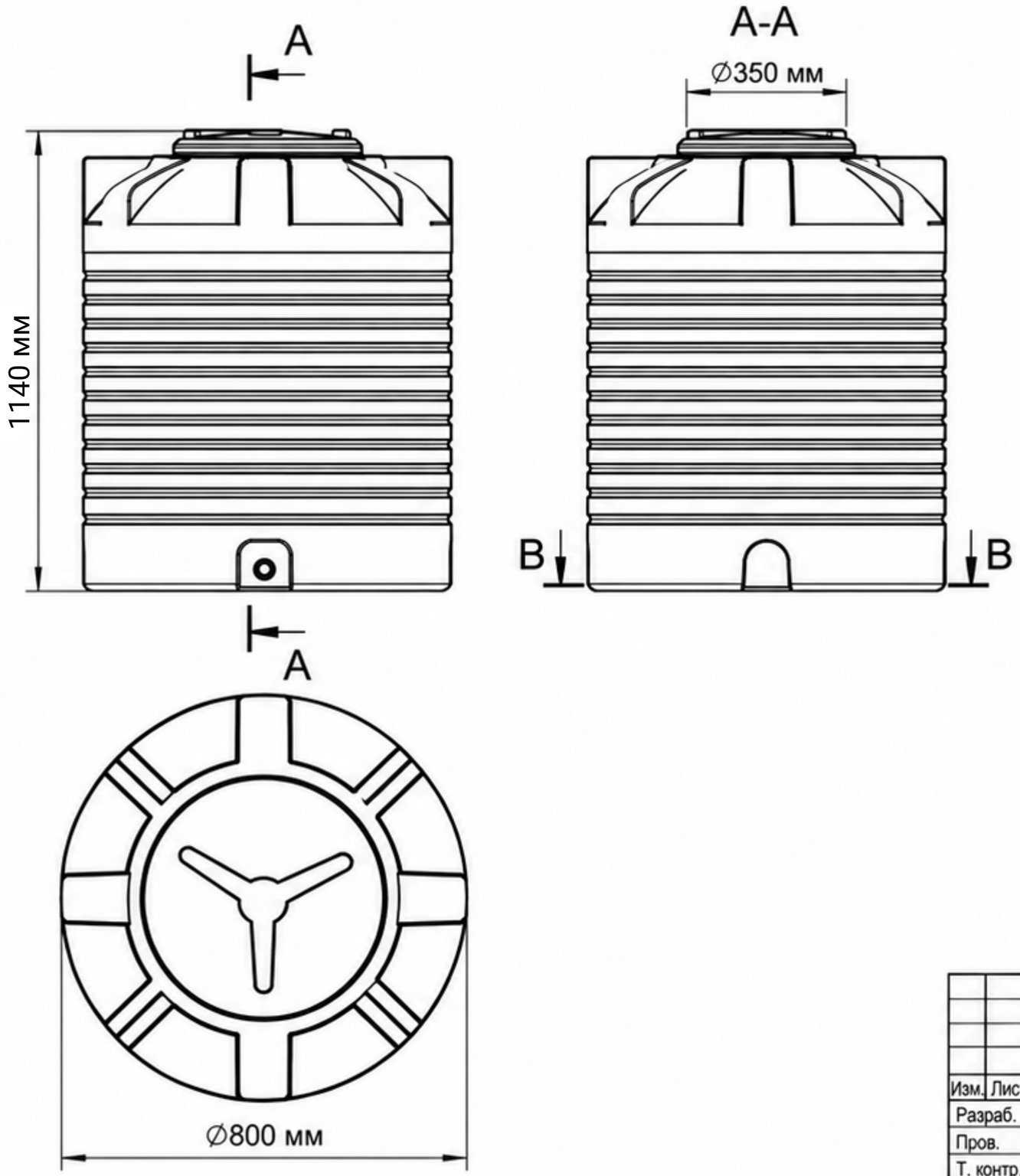

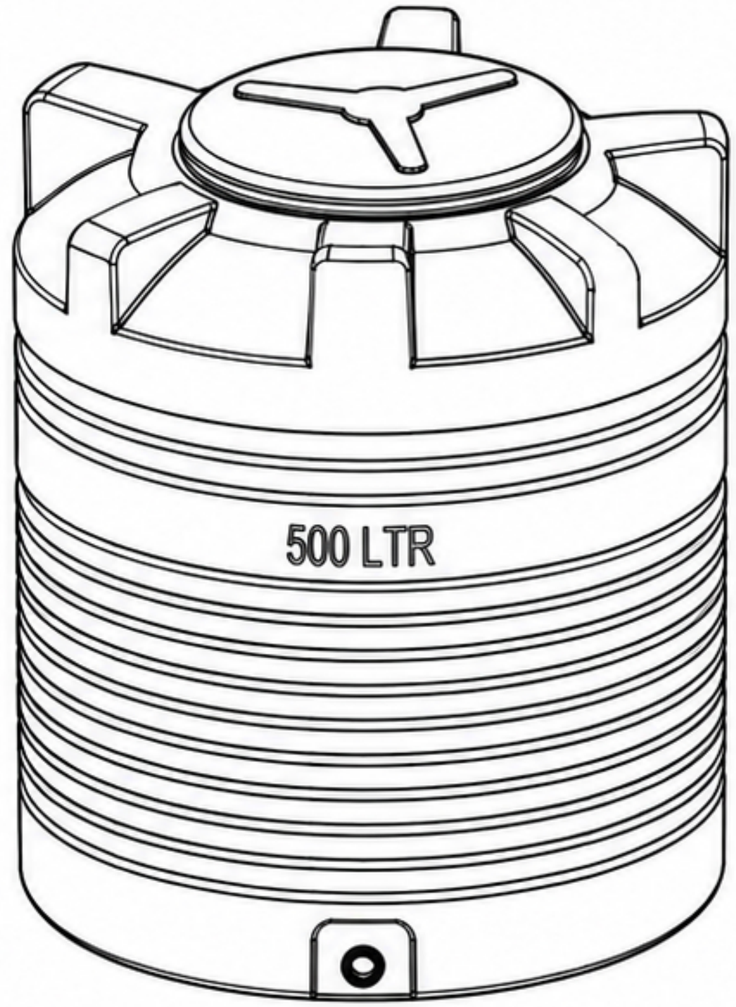

Допустимое отклонение размеров +/- 5%

Изм.	Лист	№ докум.	Подп.	Дата	Емкость 500	Лит.	Масса	Масштаб
Разраб.								1:10
Пров.						Лист 1	Листов 1	
Т. контр.								
Н. контр.					Полиэтилен LDPE			
Утв.								

Справ. №

Подп. и дата

Инв. № дубл.

Взам. инв. №

Подп. и дата

Инв. № подл.

Копировал

Формат А3