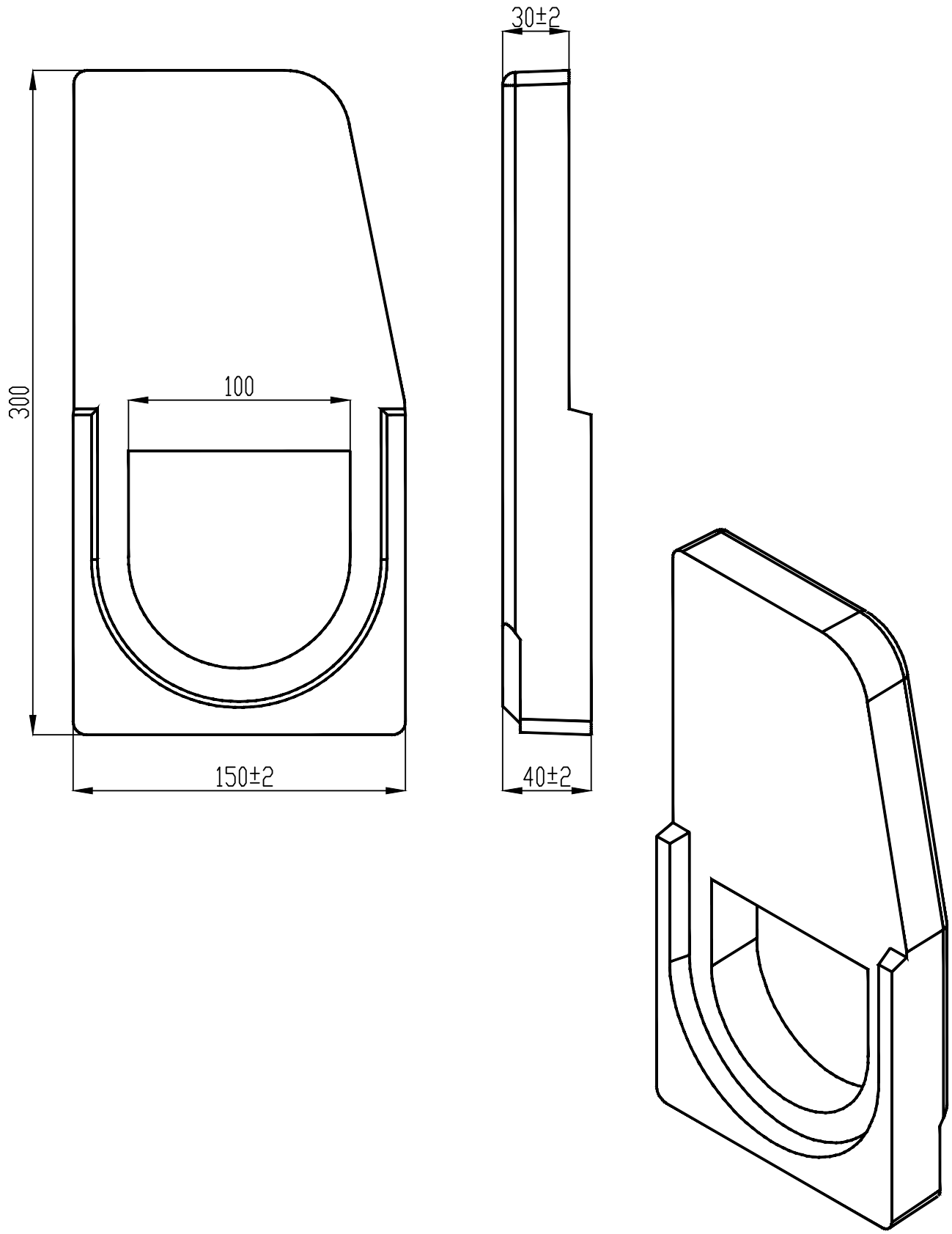

					Art.:K6704-K Piesă trecere (sfîrşit) între bordura pluvială carosabilă CompoMax din polimerbeton şi rigola carosabilă DN100 H160 din fibrobeton.		
Mod	Coala	№.docum.	Semn	Semn	"VAMORA GRUP" SRL www.standartpark.md CHISINAU	Faza	Masa	Scara
							2,2	1 : 2,5
A elaborat:		Andronovici V.				Coala		Coli
A verificat:		Grigorov A.						
A verificat:					Piesa trecere din polimerbeton	standartpark		